Como 180/90 **inkl. TFR** **180x90x2,5 cm**	Weiß/Pergamon **PG1**	mit repaGRIP Weiß/Pergamon **PG1**	Um eine reibungslose Montage gewährleisten zu können, empfehlen wir dieses Modell inklusive einem Zubehörpaket zu bestellen.		**PG**
Datanorm	**0021290**	**0029327**			
Weitere Farben, Preis und Lieferzeit auf Anfrage		**Zubehörpaket 1**	MEPA Montagerahmen (SF 150x180) (0033570), Viega Tempoplex kpl. Chrom (0024769), MEPA Aquaproof Typ II Wannendichtband Länge 3,8 m (0029647)		2
Bauhöhe mit Montagerahmen:	8,5-21 cm	**Datanorm**	**0034341**		
Bauhöhe mit Füßen:	17-25 cm	**Zubehörpaket 2**	Wannenträger inkl. 2 x PU-Schaum, Viega Tempoplex kpl. Chrom (0024769), MEPA Aquaproof Typ II Wannendichtband Länge 3,8 m (0029647)		2
Bauhöhe mit Füßen superflach:	13,5-15,5 cm	**Datanorm**	**0034386**		
Bauhöhe mit Träger:	14 cm	**Zubehör**		**Datan.**	**PG**
		MEPA Duschwannen Montagerahmen (SF bis 100x180 cm)		0033570	2
		MEPA Duschwannenfuß für extra große Duschwannen		0017622	2
		MEPA Duschwannenfuß superflach für extra große Duschwannen		0025744	2
		Spezialmontageset für Duschwannen		0029755	2
		MEPA Aquaproof Typ II Wannendichtband Länge 3,8 m		0029647	2
		Wannenträger inkl. 2 x PU-Schaum		0021440	2
		Viega Tempoplex kpl. Chrom		0024769	2
		Viega Tempoplex 60 mm kpl. Chrom		0021540	2
		Viega Tempoplex Plus kpl. Chrom		0024776	2
		Viega Tempoplex senkrechter Abgang kpl. Chrom		0018525	2
		Haarsieb für Ablaufgarnitur		0024045	2

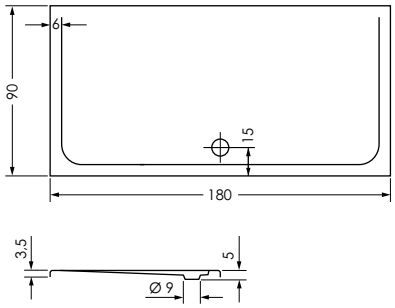

Änderungen im Sinne technischer und optischer Verbesserungen vorbehalten. Für Irrtümer und Druckfehler übernehmen wir keine Haftung.