repaBAD®

EASY-IN 180 LINKS

Maße	**180 x 100/75 x 46 cm**
Preis / Nische	
Datanorm	0021966
Preisgruppe	PG 5
Preis / Eck rechts	
Datanorm	0021965
Preisgruppe	PG 5

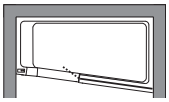

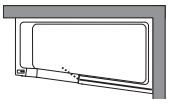

DESIGN PLUS

iF product design award 2009

Designpreis Deutschland 2010 NOMINIERT

interior innovation award 2014 Winner

ICONIC AWARDS 2014 product winner

Farbe	**nur in Weiß lieferbar**
Wasserinhalt	ca. 310 l
Bauhöhe Standard	58 cm
Bauhöhe Glasabtrennung	145 cm

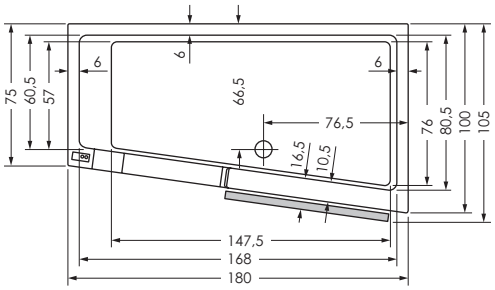

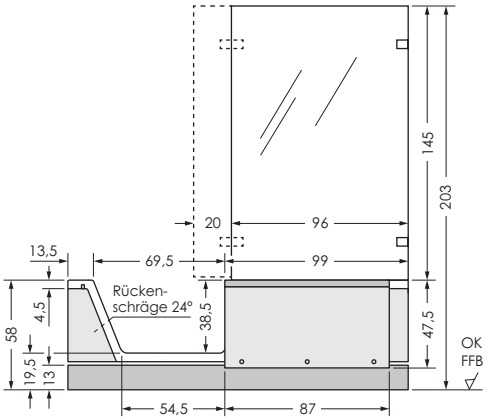

Design: UWE SPANNAGEL™

Änderungen im Sinne technischer und optischer Verbesserungen vorbehalten. Für Irrtümer und Druckfehler übernehmen wir keine Haftung.