repaBAD®

## LIVORNO EASY 180 F LINKS

| | |
|---|---|
| **Maße** | **180 x 80 x 47 cm** |
| **Preis** | |
| **Datanorm** | 0037628 |
| **Preisgruppe** | PG 5 |

| | |
|---|---|
| **Farbe** | **nur in Weiß lieferbar** |
| **Wasserinhalt** | ca. 200 l |
| **Bauhöhe Standard** | 61,5 cm |
| **Bauhöhe Glasabtrennung** | 145 cm |
| **Bauhöhe Glasabtrennung 2-teilig** | 140 cm |

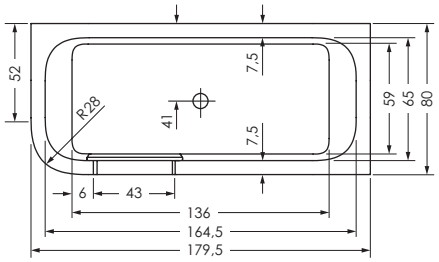


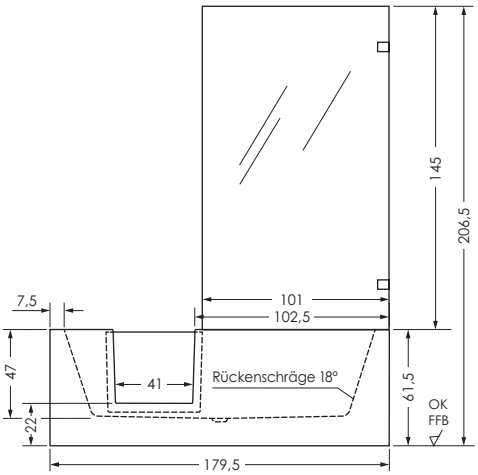

Änderungen im Sinne technischer und optischer Verbesserungen vorbehalten. Für Irrtümer und Druckfehler übernehmen wir keine Haftung.