repaBAD®

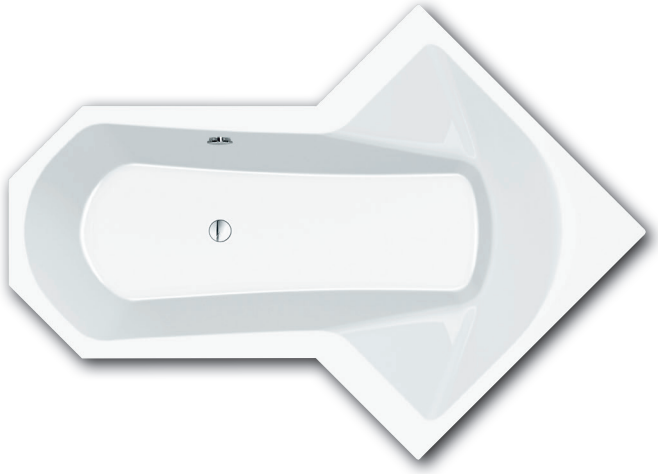

MONACO 210 / 84

Maße	**210 x 84 x 48 cm**	0006132
Preisgruppe	PG 1	
Farbe	Weiß/Pergamon	
	Weiß Matt (Preis auf Anfrage)	

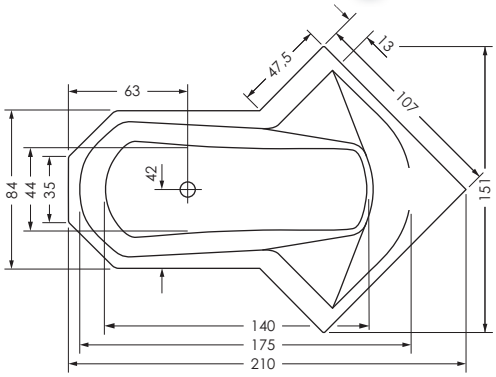

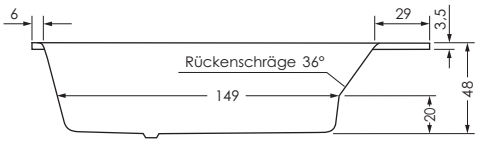

MONACO	Wasser-inhalt	Bauhöhe m. Füßen	Bauhöhe m. Träger	Bauhöhe Whirlpool
210 / 84	ca. 205 l	63-69 cm	63 cm	63,5-67,5 cm

Änderungen im Sinne technischer und optischer Verbesserungen vorbehalten. Für Irrtümer und Druckfehler übernehmen wir keine Haftung.