repaBAD®

NARVIK 210 / 100

Maße	**210 x 100 x 48 cm**	0021568
Preisgruppe	PG 1	
Farbe	Weiß/Pergamon	
	Weiß Matt (Preis auf Anfrage)	

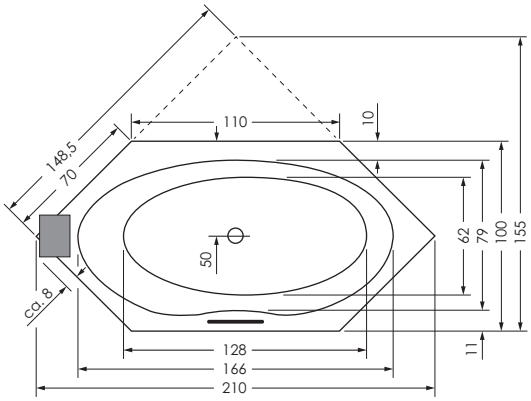

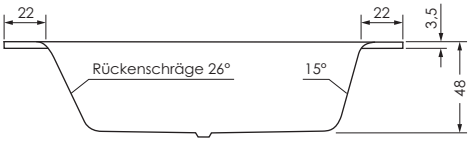

Achtung: Dieses Modell hat keinen symmetrischen Innenbereich.

NARVIK	Wasser-inhalt	Bauhöhe m. Füßen	Bauhöhe m. Träger	Bauhöhe Whirlpool
210 / 100	ca. 170 l	63-70 cm	65 cm	65-69 cm

Änderungen im Sinne technischer und optischer Verbesserungen vorbehalten. Für Irrtümer und Druckfehler übernehmen wir keine Haftung.