repaBAD®

STAIRWAY 170 / 105 LINKS

Maße	**170 x 105/80 x 46 cm** 0032863
Preisgruppe	PG 1
Farbe	Weiß/Pergamon
	Weiß Matt (Preis auf Anfrage)

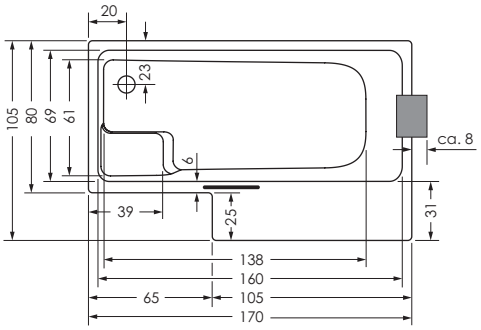

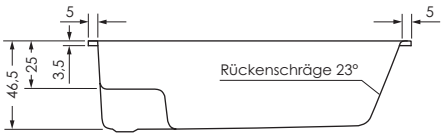

STAIRWAY	Wasser-inhalt	Bauhöhe m. Füßen	Bauhöhe m. Träger	Bauhöhe Whirlpool
170 /105 li	ca. 195 l	60-64 cm	61 cm	61-63 cm

Änderungen im Sinne technischer und optischer Verbesserungen vorbehalten. Für Irrtümer und Druckfehler übernehmen wir keine Haftung.