repaBAD®

TAURUS 140 / 140 OE

Maße	**141 x 141 x 46 cm**	0021574
Preisgruppe	PG 1	
Farbe	Weiß/Pergamon	
	Weiß Matt (Preis auf Anfrage)	

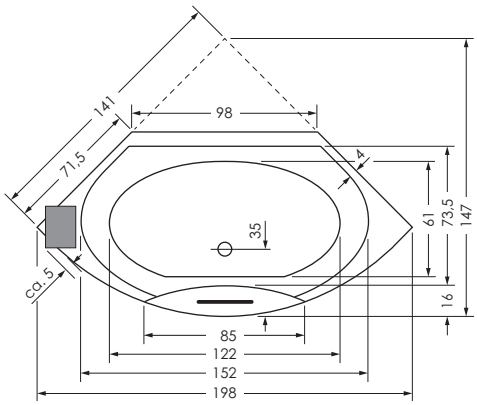

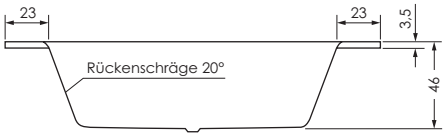

TAURUS OE	Wasser-inhalt	Bauhöhe m. Füßen	Bauhöhe m. Träger	Bauhöhe Whirlpool
140 / 140	ca. 180 l	62-67 cm	61 cm	64,5-66,5 cm

Änderungen im Sinne technischer und optischer Verbesserungen vorbehalten. Für Irrtümer und Druckfehler übernehmen wir keine Haftung.