Udine S 90/80 links		mit repaGRIP	Um eine reibungslose Montage gewährleisten zu können, empfehlen wir dieses Modell inklusive einem Zubehörpaket zu bestellen.		**PG**
	Weiß/Pergamon	Weiß/Pergamon			
90x80x2,5 cm	**PG1**	**PG1**			
Datanorm	**0011159**	**0029442**			
Weitere Farben, Preis und Lieferzeit auf Anfrage		**Zubehörpaket 1** **Datanorm** **0034342**	MEPA Duschwannenfuß BW-5 Maxi (0015232), Spezialmontageset für DW (0029755), Viega Tempoplex kpl. Chrom (0024769), MEPA Aquaproof Typ II Wannendichtband Länge 3,8 m (0029647)		2
Bauhöhe mit Füßen:	15-23 cm				
Bauhöhe mit Füßen superflach:	13,5-15,5 cm	**Zubehörpaket 2** **Datanorm** **0034349**	MEPA Duschwannenfuß superflach (0025556), Spezialmontageset für DW (0029755), Viega Tempoplex 60 mm kpl. Chrom (0021540), MEPA Aquaproof Typ II Wannendichtband Länge 3,8 m (0029647)		2
Bauhöhe mit Träger:	14 cm				
		Zubehörpaket 3 **Datanorm** **0034398**	Wannenträger inkl. 2 x PU-Schaum, Viega Tempoplex kpl. Chrom (0024769), MEPA Aquaproof Typ II Wannendichtband Länge 3,8 m (0029647)		2

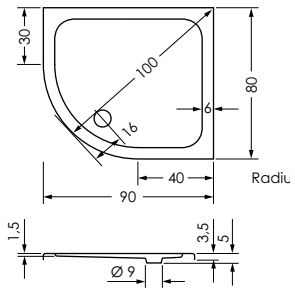

Zubehör	**Datan.**		**PG**
MEPA Duschwannenfuß BW-5 Maxi	0015232		2
MEPA Duschwannenfuß superflach	0025556		2
Spezialmontageset für Duschwannen	0029755		2
MEPA Aquaproof Typ II Wannendichtband Länge 3,8 m	0029647		2
Wannenträger inkl. 2 x PU-Schaum	0021465		2
Viega Tempoplex kpl. Chrom	0024769		2
Viega Tempoplex 60 mm kpl. Chrom	0021540		2
Viega Tempoplex Plus kpl. Chrom	0024776		2
Viega Tempoplex senkrechter Abgang kpl. Chrom	0018525		2
Haarsieb für Ablaufgarnitur	0024045		2

Änderungen im Sinne technischer und optischer Verbesserungen vorbehalten. Für Irrtümer und Druckfehler übernehmen wir keine Haftung.

repaBAD®

Udine S 90/80 rechts		mit repaGRIP	Um eine reibungslose Montage gewährleisten zu können, empfehlen wir dieses Modell inklusive einem Zubehörpaket zu bestellen.		**PG**
	Weiß/Pergamon	Weiß/Pergamon			
90x80x2,5 cm	**PG1**	**PG1**			
Datanorm	**0011165**	**0029444**			
Weitere Farben, Preis und Lieferzeit auf Anfrage		**Zubehörpaket 1** **Datanorm** **0034342**	MEPA Duschwannenfuß BW-5 Maxi (0015232), Spezialmontageset für DW (0029755), Viega Tempoplex kpl. Chrom (0024769), MEPA Aquaproof Typ II Wannendichtband Länge 3,8 m (0029647)		2
Bauhöhe mit Füßen:	15-23 cm				
Bauhöhe mit Füßen superflach:	13,5-15,5 cm	**Zubehörpaket 2** **Datanorm** **0034349**	MEPA Duschwannenfuß superflach (0025556), Spezialmontageset für DW (0029755), Viega Tempoplex 60 mm kpl. Chrom (0021540), MEPA Aquaproof Typ II Wannendichtband Länge 3,8 m (0029647)		2
Bauhöhe mit Träger:	14 cm				
		Zubehörpaket 3 **Datanorm** **0034399**	Wannenträger inkl. 2 x PU-Schaum, Viega Tempoplex kpl. Chrom (0024769), MEPA Aquaproof Typ II Wannendichtband Länge 3,8 m (0029647)		2

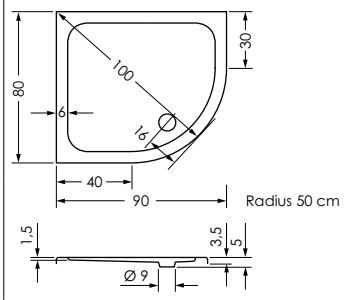

Zubehör	**Datan.**		**PG**
MEPA Duschwannenfuß BW-5 Maxi	0015232		2
MEPA Duschwannenfuß superflach	0025556		2
Spezialmontageset für Duschwannen	0029755		2
MEPA Aquaproof Typ II Wannendichtband Länge 3,8 m	0029647		2
Wannenträger inkl. 2 x PU-Schaum	0021466		2
Viega Tempoplex kpl. Chrom	0024769		2
Viega Tempoplex 60 mm kpl. Chrom	0021540		2
Viega Tempoplex Plus kpl. Chrom	0024776		2
Viega Tempoplex senkrechter Abgang kpl. Chrom	0018525		2
Haarsieb für Ablaufgarnitur	0024045		2

Änderungen im Sinne technischer und optischer Verbesserungen vorbehalten. Für Irrtümer und Druckfehler übernehmen wir keine Haftung.